KINGA

Déchaumeur à disques indépendants

STEiMER

KINGA

PRESENTATION

Le déchaumeur KINGA est une machine polyvalente, qui même dans sa version standard dispose d'un équipement complet.

KINGA s'adapte à divers besoins grâce à ses différentes versions : portée fixe, portée repliable et semi-portée repliable. Elle permet ainsi des largeurs de travail de 3 à 12 mètres.

Cette machine dispose par ailleurs d'un espace entre les rangées permettant d'allier vitesse de travail et émiettement efficace.

La caractéristique particulière de KINGA est son confort. En effet, les bras de la machine, tout comme ses disques, ses plaques de bordure et l'ensemble de la structure réduisent au maximum les inconvénients en cas d'obstacles et offrent un nivellement impeccable.

KINGA

LE TIMON

KINGA se distingue par la robustesse de son timon.
Pour le modèle semi-porté, le double pivotement permet un angle de braquage de 80°, pour un suivi parfait du terrain.
De plus, le timon dispose d'un important report de charge sur la tracteur.

Timon

LE CHÂSSIS

Châssis repliable hydraulique

Le châssis, très robuste, garantit une véritable résistance, même sur les sols durs et confère ainsi une grande longévité à la machine.
Les versions repliables disposent par ailleurs d'un blocage hydraulique au transport, pour plus de sécurité et de simplicité.
Sur le semi-porté, l'essieu de la machine se situe entre les disques et les rouleaux. Cela ramène le centre de gravité proche du tracteur, évitant ainsi le phénomène d'instabilité de la machine.

LES DISQUES DE BORDURE

Les disques de bordure de KINGA sont réglables. Avec leur forme lobée, ils cassent le flux de terre. Ceci évite la projection sur les côtés et le travail est affiné grâce aux plaques de bordure.

Disque de bordure

LES PLAQUES DE BORDURE

Equipé de plaques de bordure réglables, ce déchaumeur n'entraîne pas la formation de billons, pour un sol parfaitement plat.
Grâce à leur capacité à pivoter, les plaques de bordure de KINGA assurent une sécurité totale en cas d'obstacles.

Plaques de bordure

Bras

LES BRAS

Les bras des disques sont indépendants pour un suivi du terrain optimal. Ils sont fixés à l'aide de 6 boulons, pour disposer d'un excellent maintien.
L'utilisation de KINGA peut se faire sur des sols plus ou moins lourds et même caillouteux, grâce au système de sécurité à amortisseurs caoutchouc, qui ne requiert pas d'entretien particulier.

LES DISQUES

Les disques de KINGA sont répartis sur 2 rangées, espacées de 90 cm.
Ces disques de marque OFAS garantissent une bonne résistance à l'usure et une longévité remarquable.
D'un diamètre de 560 mm et d'une épaisseur de 5 mm, ces modèles concaves crénelés permettent de travailler sur une profondeur allant de 3 à 15 cm.

Disques

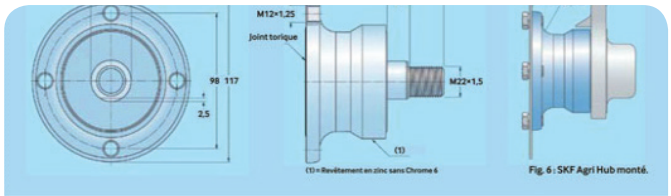

Fig. 5: principales dimensions du SKF Agri Hub (désignation BAA 0001).

Roulement SKF Agri Hub

LES ROULEMENTS

Muni de roulements SKF Agri Hub, KINGA ne nécessite que peu de maintenance tout en bénéficiant d'une productivité accrue. La manière dont ce roulement est monté sur la machine permet de le remplacer facilement, sans avoir à changer l'ensemble du bras.

LES POINTS FORTS

Grâce à ses disques indépendants KINGA offre un suivi du terrain très efficace. L'espacement de 90 cm entre les deux rangées de disques permet un ajustement intéressant entre bonne fragmentation de la terre et absence de bourrage que pourraient causer un tas de résidus.

Grande gamme de rouleaux disponibles, pour tous types de sol : sols légers ou lourds, caillouteux etc.

KINGA est sans conteste une machine qui garantit un réel confort d'utilisation. Grâce à une inclinaison des bras de 18°, l'angle d'attaque assure un mélange intensif de la terre tout en gardant une très bonne stabilité même après plusieurs passages.
Cet angle permet par ailleurs une moindre consommation de carburant.

Grâce au verin de réglage hydraulique de série, il est facile et rapide d'ajuster la profondeur de travail.
En effet, le réglage s'effectue directement à partir du poste de conduite, sans avoir à descendre du tracteur.

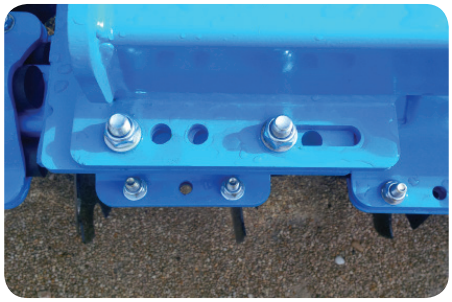

Le réglage des rangées de disques permet d'obtenir un travail homogène au fil du temps.
Sur KINGA, il s'effectue simplement à l'aide de boulons à dévisser et à revisser en fonction du placement souhaité de la rangée.
Pour la version semi portée, le réglage s'effectue à l'aide d'une manivelle fournie avec la machine.

Les avantages de Kinga en bref :

- Confort et stabilité grâce à l'inclinaison de 18° des bras
- Rendement de travail élevé et mélange homogène de la terre même en présence d'une grande quantité de résidus
- Réglage latéral des rangées de disques simplifié
- Travail aussi bien en profondeur que plus superficiel
- Pas de formation de billons grâce aux plaques de bordures et disques extérieurs
- Commandes hydrauliques à partir du poste de conduite pour ne pas avoir à descendre du tracteur (réglage de profondeur et blocage au transport)

LA MACHINE ET SES EQUIPEMENTS

Equipement de série

Le modèle standard KINGA porté fixe est composé des éléments suivants :

- Châssis fixe robuste avec un espace de 90 cm entre les 2 rangées
- Attelage en chape
- 2 rangées de disques OFAS concaves crénelés de diamètre 560 mm
- Roulement SKF Agri-hub sans entretien
- Support indépendant avec sécurité à amortisseurs caoutchouc
- Plaques de bordures latérales droite et gauche
- Réglage hydraulique de la profondeur
- Eclairage et signalisation

Le modèle porté repliable dispose en plus d'un châssis hydraulique et d'un verrouillage hydraulique au transport.

La version semi-portée comprend elle-aussi un châssis à repliage hydraulique ainsi qu'un verrouillage hydraulique au transport.
L'essieu est composé de roues 550/50-17.
Ce modèle est également équipé de garde-boue.

Données techniques

Dimensions modèle porté fixe

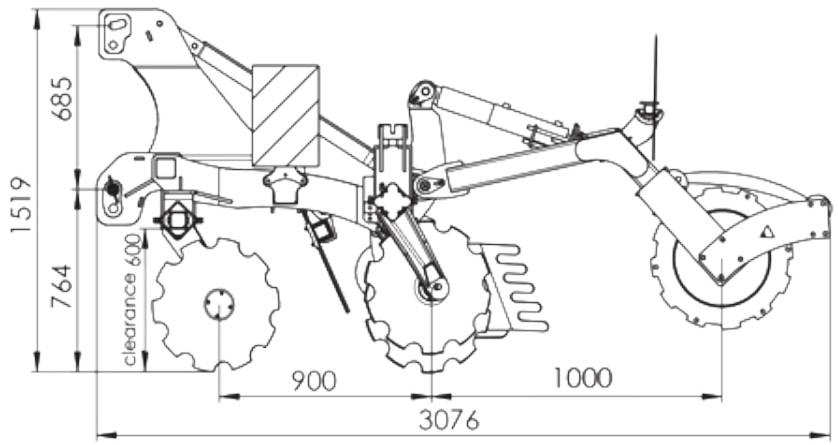

Largeur de travail	Nombre de disques	Puissance minimale	Poids (kg)
3m	24	110	1400
3,5m	28	130	1720
4m	32	150	2045

Dimensions modèle semi-porté

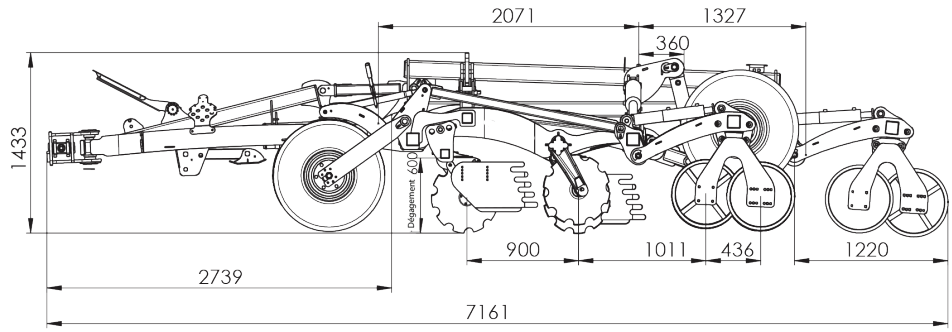

Largeur de travail	Nombre de disques	Puissance minimale	Poids (kg)
4m repliable H	32	140	2630
4,5m repliable H	36	160	2890
4m repliable H semi-porté	32	150	3200
4,5m repliable H semi-porté	36	170	3800
5m repliable H semi-porté	40	180	4340
6m repliable H semi-porté	48	200	4815

Accessoires en option

Sur toutes les versions de KINGA, il est possible d'ajouter en option :

Une herse peigne derrière le rouleau

Un semoir APV- PS 200

Une herse peigne entre les 2 rangées de disques

Le déchaumeur semi-porté dispose quant à lui de nombreuses options supplémentaires:

Une roue de jauge avant 400/60-15,5

Un frein pneumatique

Un frein hydraulique

Un vérin sur timon

Rouleaux correspondants

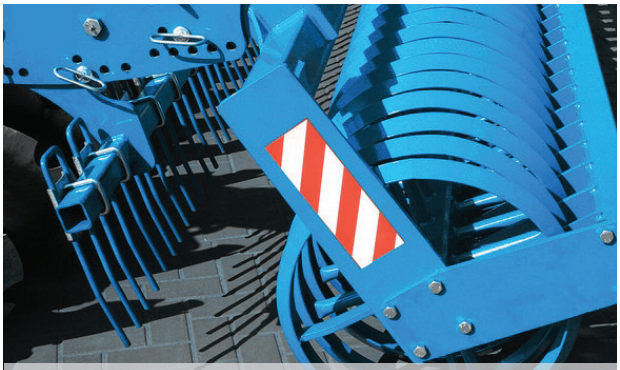

Rouleau V-Ring Ø 500 mm et Ø 600 mm

Rouleau billonneur Ø 600mm

Rouleau sillonneur gomme Ø 500 mm et Ø 700 mm

Rouleau U-ring Ø 540mm

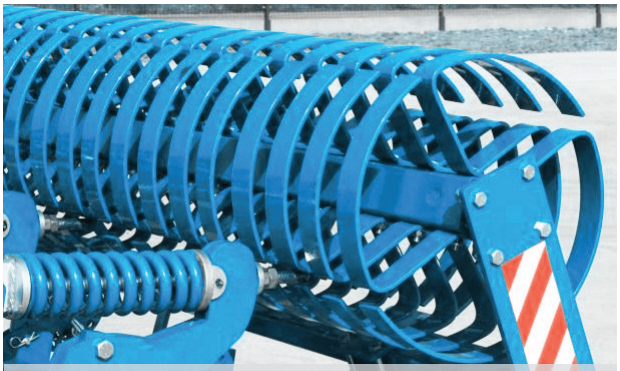

Rouleau Flex Ø 470mm et Ø 550mm

Rouleau T-ring Ø 500 mm et Ø 600 mm

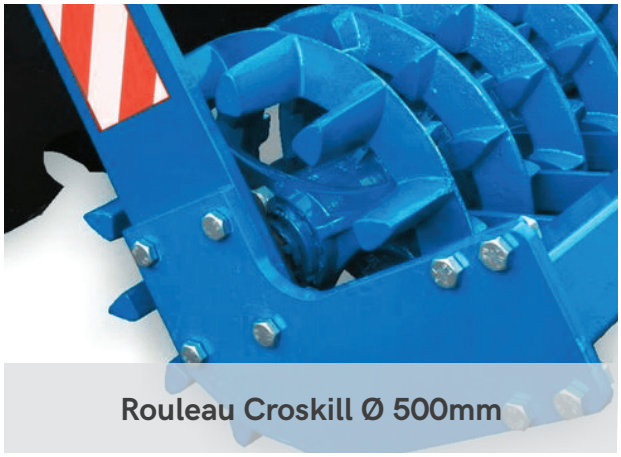

Rouleau Croskill Ø 500mm

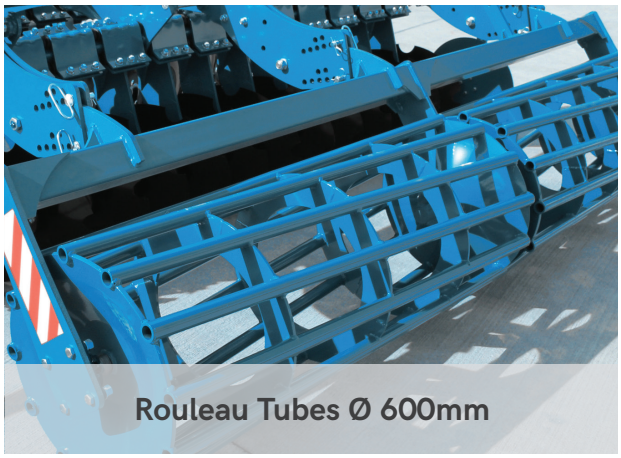

Rouleau Tubes Ø 600mm

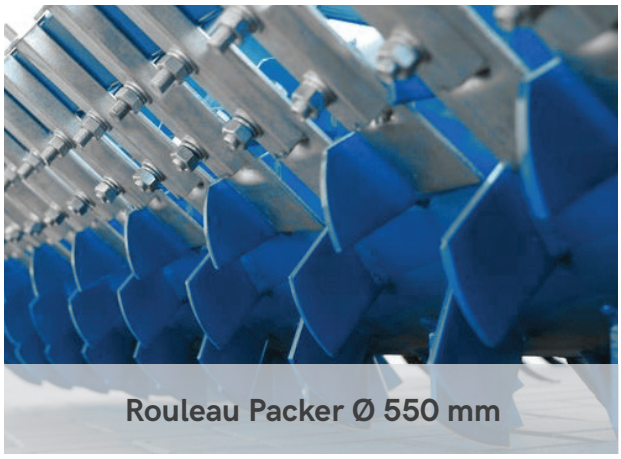

Rouleau Packer Ø 550 mm

Rouleau à lames dentées Ø 460 mm

Rouleau tandem tubes et fers plats Ø 400 mm

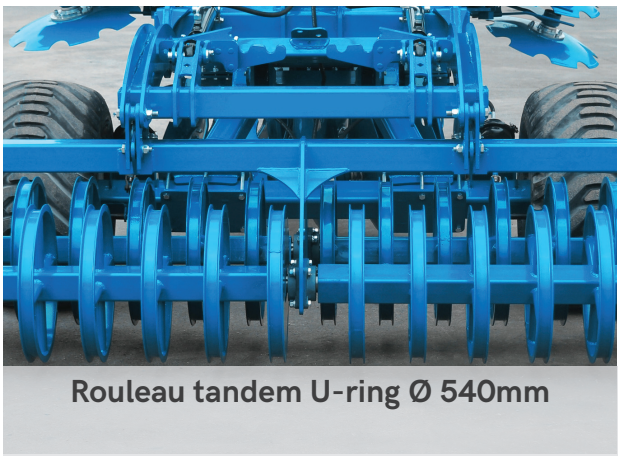

Rouleau tandem U-ring Ø 540mm

Données techniques rouleaux

Type de rouleau	Ø en mm	Poids en kg par (m)
V-ring	500	100
V-ring	600	120
U-ring	540	135
T-ring	500	110
T-ring	600	130
Flex	470	90
Flex	550	100
Billonneur	600	190
Sillonneur Gomme	500	180
Sillonneur Gomme	700	275
Croskill	500	185
Packer	550	150
Tubes	600	90
Lames Dentées	460	60
Tandem tubes et fer plats (semi-porté)	400	116
Tandem U-ring	540	270

Les caractéristiques techniques et les illustrations sont données à titre indicatif. Dans un but de progrès technique, le constructeur se réserve le droit de les modifier sans préavis et sans engagement.

LA GAMME STEIMER

Déchaumage

PAULINA

LENKA

JOANNA

KLARA

KLAUDIA

Préparation de sol

AGATA

LENA

EWA

Semis

OSTRA

Sous-soulage

ANITA

SARA

MILA

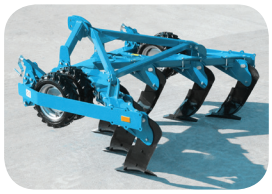

REKA

Rappui

KASIA

NOWA

Herses

ANKA

LIZA

Notes

Copyright : STEIMER - Photos non contractuelles

INFOS CONTACT :

03.52.72.97.07 | info@steimer.fr | 69 impasse des sorbiers, 74460 MARNAZ

03.52.72.97.09 | www.steimer.fr | 1 rue de l'Église, 08400 CONTREUVE

www.facebook.com/steimer.fr/